Штуцер дискретный регулируемый ШДР-9М

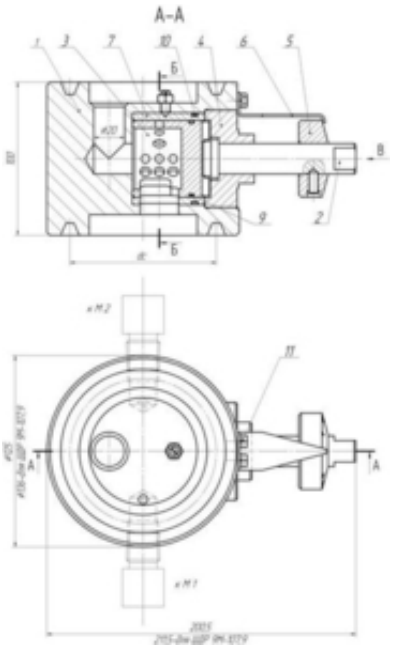

Жанаозен, Казахстан

Штуцер дискретный регулируемый ШДР-9М
Штуцер ШДР-9М устанавливается в фонтанной арматуре за линейной задвижкой и предназначен для эксплуатации в климатических условиях УХЛ категории размещения 1 по ГОСТ 15150-69. Рабочая среда нефть, вода и газ. Рабочее давление 35Мпа. Рабочая температура окружающей среды от -60°С до +40°С. Условный размер проходного отверстия 2; 2, 5; 3; 4; 5; 6; 8; 10; 12; 18; 20мм. Регулирующий орган цилиндр. Управление штуцером ручное. Габаритные размеры, без учёта выводов для манометров, 200, 5х125х100; 211, 5х136х100- для ШДР 9М-107, 9. Масса не более 8, 0кг; 11, 3кг -для ШДР 9М-107, 9.

Цена: Договорная	Тип объявления: Продам, продажа, продаю	Торг: уместен
Мельцаева Елена	**78312955061**	**http://dromash.ru/**